50才の部

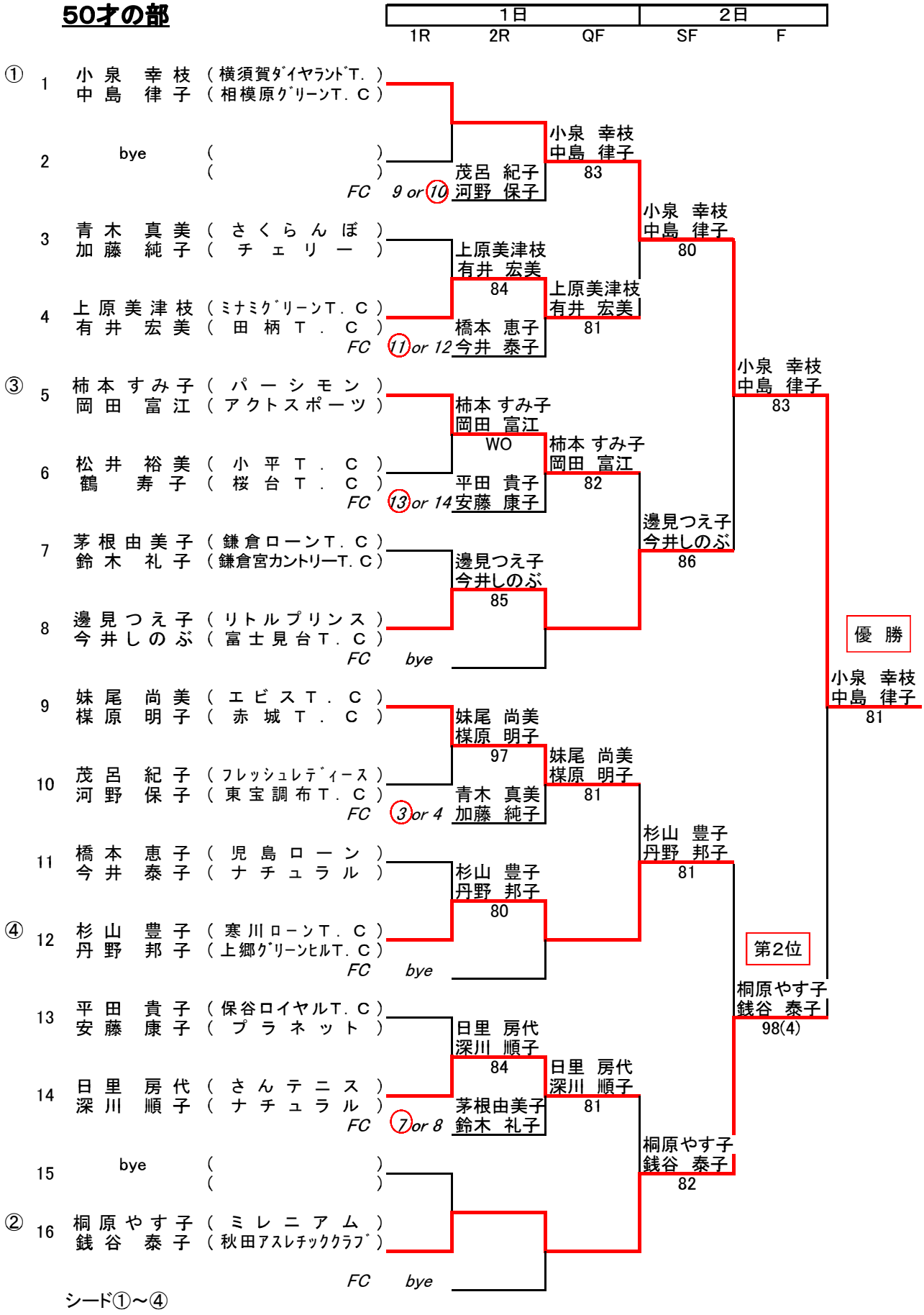
1日
2日
1R
2R
QF
SF
F
① 1 小泉 幸枝 (横須賀ﾀﾞｲﾔﾗﾝﾄﾞT.)
中島 律子 (相模原ｸﾞﾘｰﾝT.C)
2 bye ( )
( )
FC 9 or 10
茂呂 紀子
河野 保子
小泉 幸枝
中島 律子
83
3 青木 真美 (さくらんぼ)
加藤 純子 (チェリー)
上原美津枝
有井 宏美
84
4 上原美津枝 (ﾐﾅﾐｸﾞﾘｰﾝT.C)
有井 宏美 (田柄T.C)
FC 11 or 12
橋本 恵子
今井 泰子
上原美津枝
有井 宏美
81
小泉 幸枝
中島 律子
80
③ 5 柿本すみ子 (パーシモン)
岡田 富江 (アクトスポーツ)
柿本すみ子
岡田 富江
WO
6 松井 裕美 (小平T.C)
鶴 寿子 (桜台T.C)
FC 13 or 14
平田 貴子
安藤 康子
柿本すみ子
岡田 富江
82
小泉 幸枝
中島 律子
83
7 茅根由美子 (鎌倉ローンT.C)
鈴木 礼子 (鎌倉宮ｶﾝﾄﾘｰT.C)
邊見つえ子
今井しのぶ
85
8 邊見つえ子 (リトルプリンス)
今井しのぶ (富士見台T.C)
FC bye
邊見つえ子
今井しのぶ
86
優 勝
9 妹尾 尚美 (エビスT.C)
楳原 明子 (赤城T.C)
妹尾 尚美
楳原 明子
97
10 茂呂 紀子 (ﾌﾚｯｼｭﾚﾃﾞｨｰｽ)
河野 保子 (東宝調布T.C)
FC 3 or 4
青木 真美
加藤 純子
妹尾 尚美
楳原 明子
81
小泉 幸枝
中島 律子
81
11 橋本 恵子 (児島ローン)
今井 泰子 (ナチュラル)
杉山 豊子
丹野 邦子
80
12 杉山 豊子 (寒川ローンT.C)
丹野 邦子 (上郷ｸﾞﾘｰﾝﾋﾙT.C)
FC bye
杉山 豊子
丹野 邦子
81
第2位
13 平田 貴子 (保谷ロイヤルT.C)
安藤 康子 (プラネット)
日里 房代
深川 順子
84
14 日里 房代 (さんテニス)
深川 順子 (ナチュラル)
FC 7 or 8
茅根由美子
鈴木 礼子
日里 房代
深川 順子
81
桐原やす子
銭谷 泰子
98(4)
15 bye ( )
( )
② 16 桐原やす子 (ミレニアム)
銭谷 泰子 (秋田ｱｽﾚﾁｯｸｸﾗﾌﾞ)
FC bye
桐原やす子
銭谷 泰子
82
小泉 幸枝
中島 律子
81

シード①～④